MEGADYNE

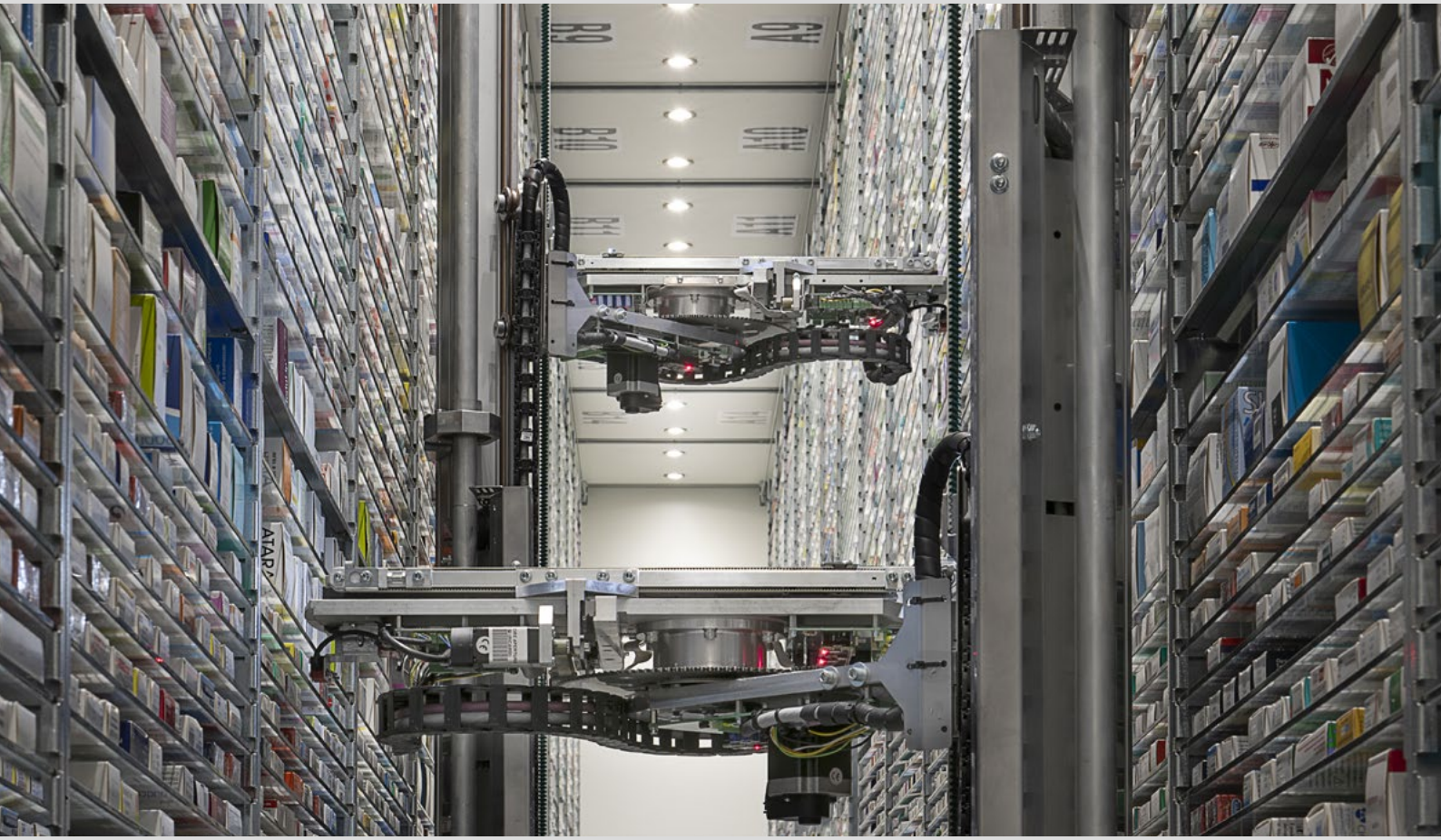

仓储物流

行业
手册

ZH

仓储物流

仓储物流行业讲究精确定位和摆放。我们深知这一点，因此用我们丰富的专业知识为其提供支持。我们的产品组合包括各种传动带、加工能力和材料方案。主要应用包括：常规输送、特殊搬运和高速双向提升。

自 1957 年以来，麦高迪 一直致力于满足客户需求，为所有类型的设备设计和制造传动带、配套部件和全套传动带系统。我们是原始设备制造商和售后市场分销商的可靠合作伙伴：

在欧洲、北美和亚洲拥有 9 家制造工厂，在全球拥有 170 多个客户解决方案中心和 3 个主要分销中心，无论是大型工业基地还是偏远地区，都能高效地交付产品。

传动带特性

MEGADYNE MEGASYNC™ 橡胶无缝环形同步带	
供应类型	无缝环形
长度	248 - 4 956 mm
宽度	12 - 170 mm*
齿形	SLV3 8M、SLV3 14M、GLD2 8M、GLD2 14M、TTM8、TTM14
线芯	玻璃纤维和碳纤维
特点	高稳定性和高强度，抗静电性

**标准宽度范围 - 麦高迪 可根据要求切割成所需宽度。*

MEGADYNE 聚氨酯同步带	
供应类型	开口带 - 环形无缝带 - 接驳带 - PPJ
长度	MEGALINEAR 0,5 - 100 m / MEGAFLEX 1,5 - 22,77 m MEGAPOWER 225 - 2 250 mm
宽度	MEGALINEAR / MEGAFLEX 12 - 150 mm MEGAPOWER 6 - 75 mm
齿形	T10、AT5、AT10、AT20、RPP14 XHP、QST8、QST14、GW14、GW20
线芯	钢 - HP - HF - HPF - 不锈钢 - Kevlar®
特点	强度高，可按需定制

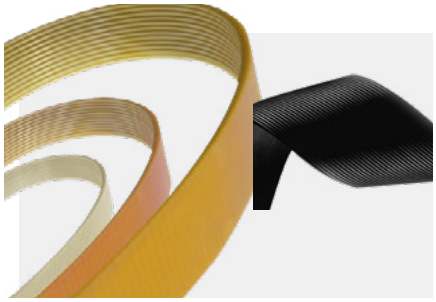

MEGADNE PV 多楔带	
供应类型	环形无缝带
长度	PH 584 – 1 975 mm；PJ 350 – 2 489 mm；PK 588 – 2 555 mm
宽度	请咨询麦高迪销售团队
齿形	PH，PJ，PK
线芯	聚酯纤维
特点	使用寿命长和高性能

MEGADYNE 三角带	
供应类型	环形无缝带
长度	请咨询麦高迪销售团队
宽度	不同齿形宽度不同
齿形	包边 A、B；未包边 AX、BX
线芯	聚酯纤维
特点	使用寿命长和高性能

MEGADYNE ROLLPOWER™	
供应类型	环形无缝带
长度	206 - 770
宽度	标准 2 楔、3 楔、4 楔；特殊楔数根据要求提供
节距	PJ
芯线	弹性聚酰胺
特点	张力长期稳定、运行平稳高强度

特殊背胶

AVAFC 60/70/85

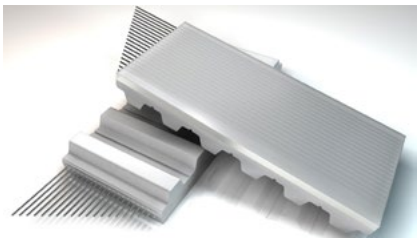

材料	聚氨酯
颜色	透明

出色的耐切性和耐磨性
并具有良好的耐油性。

LINATEX™ 红色

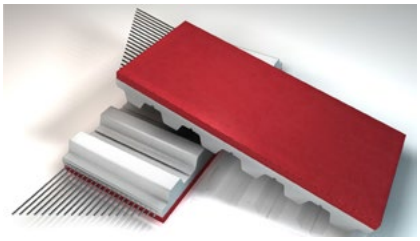

材料	天然橡胶
颜色	红色

背胶具有高摩擦系数，良好的耐磨性，良好的耐潮湿性。

DURATAQ™/ DURATAQ™ PLUS

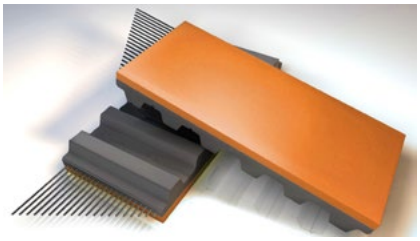

材料	天然橡胶
颜色	橙色/红色

背胶提供专有的定制混合
橡胶具有良好的摩擦系数和非常好的
耐磨性。

NFB/NFT

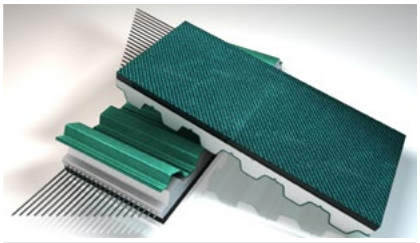

材料	尼龙纤维
颜色	绿色

NFT/NFB 具有低摩擦
和低噪音的优点，通常
与基带共同挤出成型

SUPERGRIP PETROL

材料	PVC
颜色	深绿

高摩擦系数，适用于轻微高度补偿，低减震能力。即使在潮湿和脏污的情况下也能提高附着力。

RED GRIP

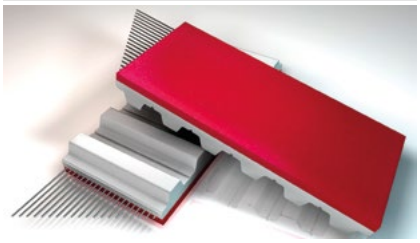

材料	聚氨酯/合成橡胶
颜色	红色

LINATEX™ 的无缝替代品。
仅适用于 MEGAFLEX。

金属传动部件

使用各种带轮和附件，如同步杆、法兰、夹板、联轴器，设计出完整的驱动传动系统。

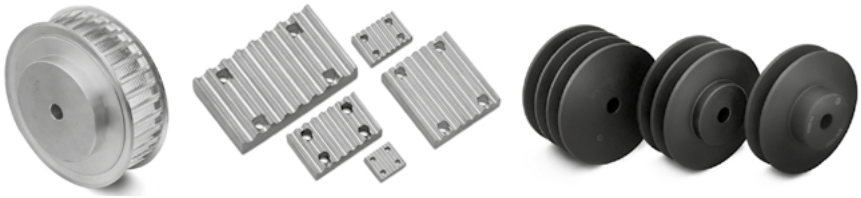

AS/RS

在自动存储和检索系统 (AS/RS) 中，传动带用于在规定的自动化程度下精确、快速地处理、存储和检索物料。

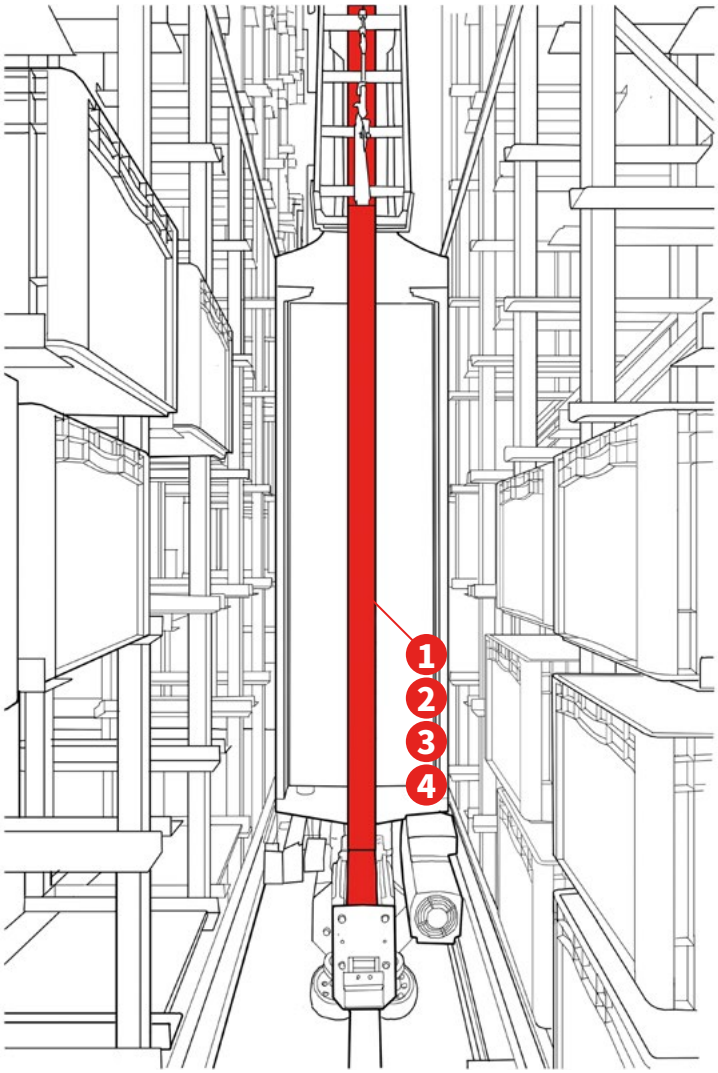

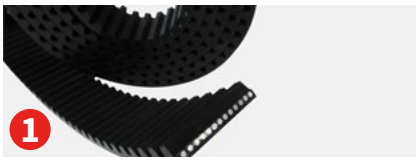

MEGALINEAR

热塑性聚氨酯 92 ShA 传送带，可以提供定制长度的开口带或者接驳带；有各种齿形设计和芯线可供选择。(MTD14 XHP2、RPP14 XHP2、AT20)。

- 尺寸和长度恒定，精度更高
- 减少工作期间的维修停机

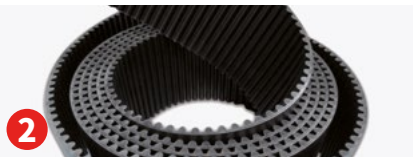

MEGALINEAR GW

高性能热塑性聚氨酯同步带，镀锌钢丝芯线 (14M、20M)。

- 连续大负载下的高传送功率
- 高断裂强度
- 高齿剪切力

MEGALINEAR QST

开口聚氨酯同步带，采用偏置螺旋齿设计 (8M、14M)，具有自动纠偏功能。

- 高扭矩能力
- 低噪音
- 双向提升应用中的精确啮合

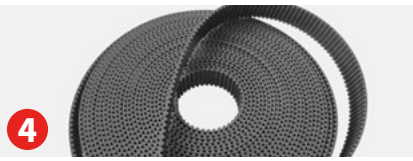

橡胶开口同步带

橡胶同步带来自螺旋切割带的套筒和板压的直切带 (RPP14 钢丝芯)。

- 伸长率非常有限
- 最大牵引负载能力

垂直升降模块

垂直升降模块 (VLM) 是一个封闭式系统，由两列托盘组成，中间有一个插入器/抽出器。位于立柱上的传送带将托盘移动到不同的位置。

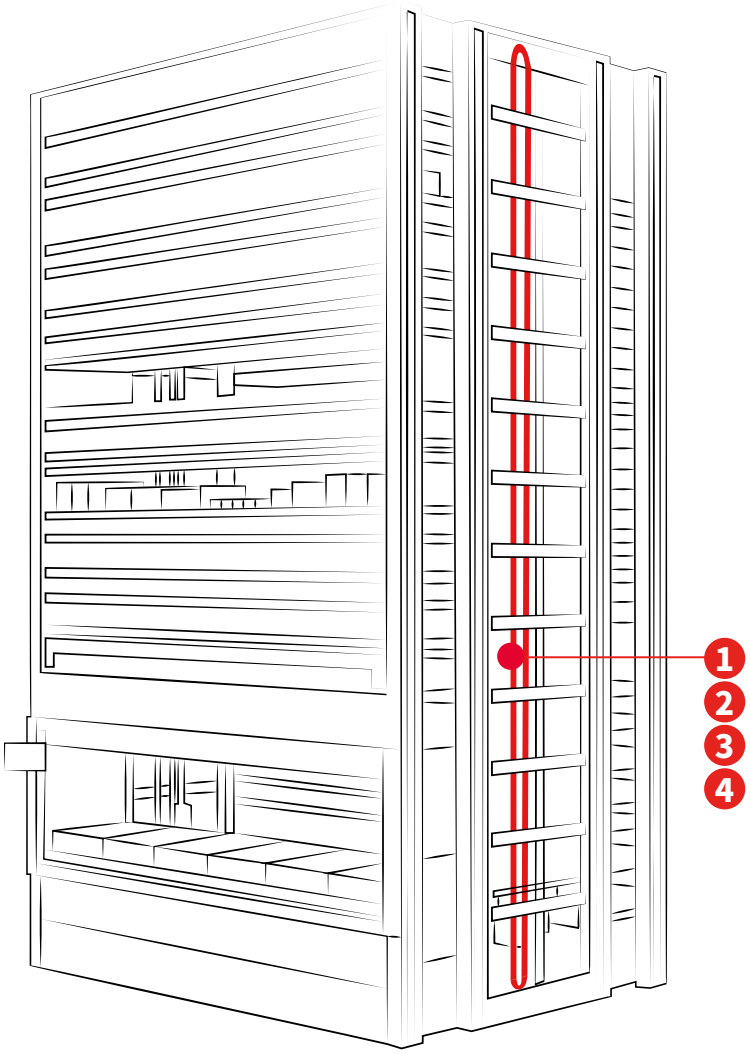

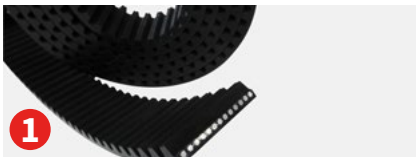

MEGALINEAR

热塑性聚氨酯 92 ShA 同步带，可以提供定制长度的开口带或者接驳带；有各种齿形设计和芯线可供选择 (MTD14 XHP2、RPP14 XHP2、AT20)。

- 尺寸和长度恒定，精度更高
- 减少工作期间的维修停机

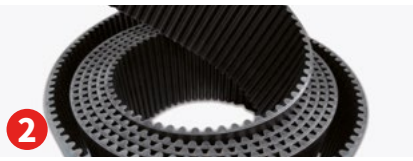

MEGALINEAR GW

高性能热塑性聚氨酯同步带，镀锌钢丝芯线 (14M、20M)。

- 连续大负载下的高传送功率
- 高断裂强度
- 高齿剪切力

MEGALINEAR QST

开放式聚氨酯同步带，采用偏置螺旋齿设计 (8M、14M)，具有自动纠偏功能。

- 高扭矩能力
- 低噪音
- 双向提升应用中的精确啮合

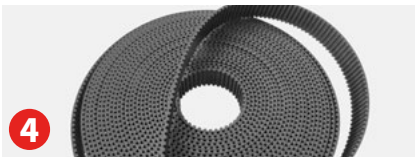

橡胶开口同步带

橡胶同步带来自螺旋切割带的套筒和板压的直切带 (RPP14 钢)。

- 伸长率非常有限
- 最大牵引负载能力

药品仓储

小型 AS/RS 系统用于药品仓储或旋转仓储..

MEGALINEAR QST

开口聚氨酯同步带，采用偏置螺旋齿设计 (8M、14M)，具有自动纠偏功能。
- 高扭矩能力
- 低噪音
- 双向提升应用中的精确啮合

MEGADYNE MEGASYNC™ 橡胶无缝同步带

橡胶无缝同步带由优质橡胶复合物和高性能线芯制成。
- 按指定长度和间距硫化成型
- 高性能
- 低噪音

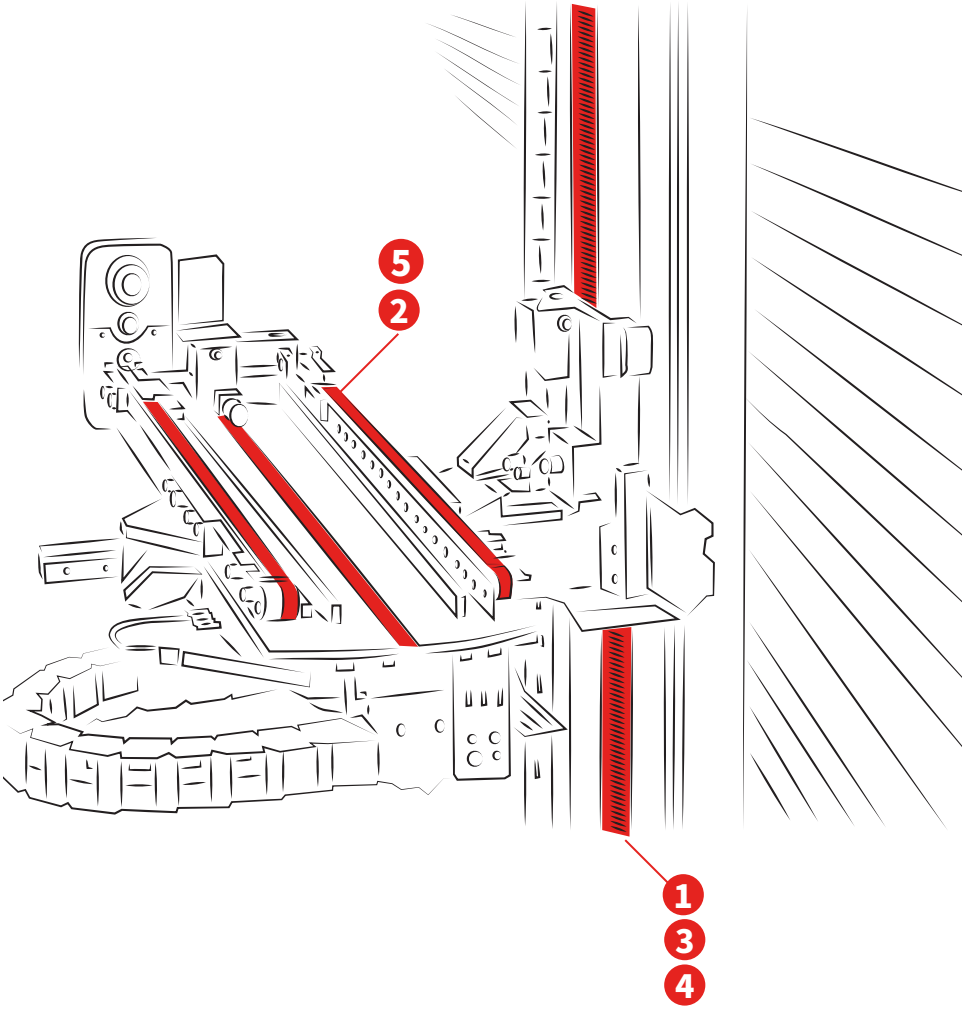

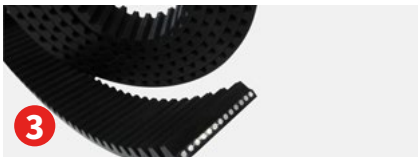

MEGALINEAR

热塑性聚氨酯 92 ShA 同步带，可以提供定制长度的开口带；有各种齿形设计和芯线可供选择。推荐间距：MTD14、RPP14 XHP2、AT20.。
- 尺寸和长度恒定，精度更高
- 减少工作期间的维修停机

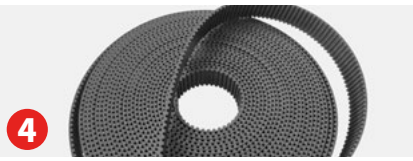

橡胶开放式同步带

橡胶同步带来自螺旋切割带的套筒和板压的直切带 (RPP14 钢芯)。
- 伸长率非常有限
- 最大牵引负载能力

MEGAPOWER 2

环形无缝传动带采用热固性聚氨酯 88 ShA 和高强度螺旋镀锌钢绳制造。
- 定位精度高，尺寸稳定性好
- 恒定的高角速度
- 卓越的耐磨性
- 免维护

堆垛

产品装箱称重后，进行堆垛、包装，然后发送给客户或入库麦高迪集团对应这种应用形式的产品包括平行路径的同步带和高强度提升平带。

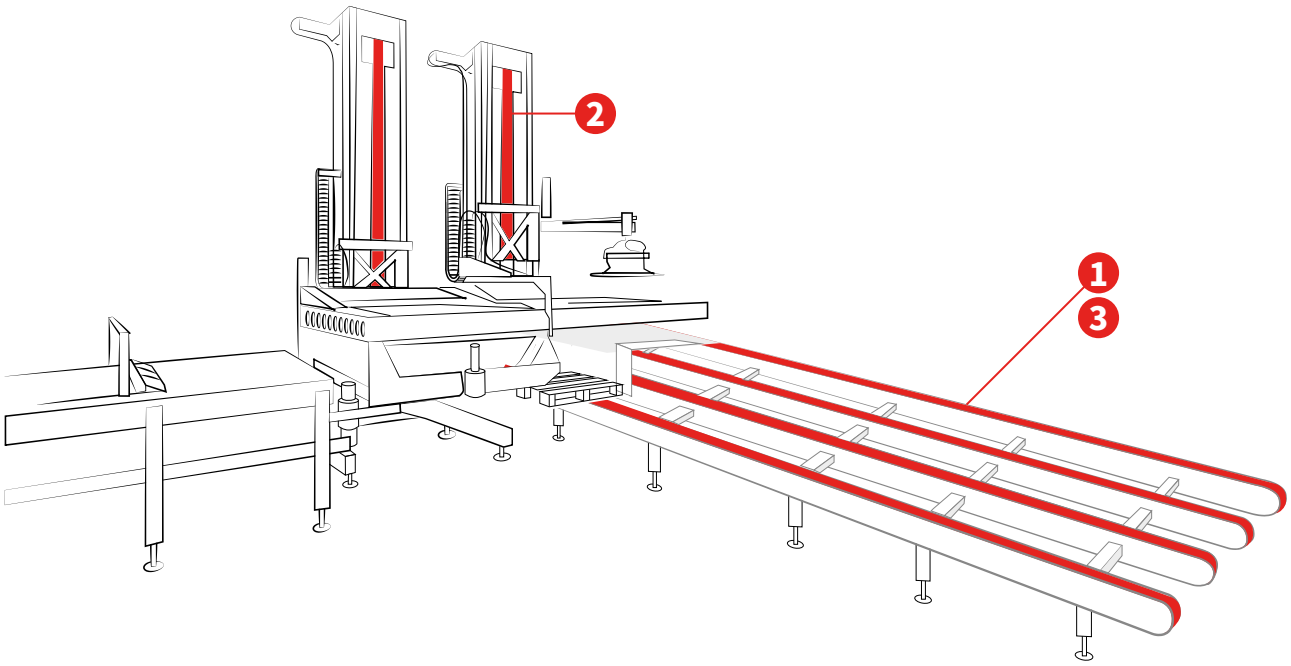

MEGALINEAR

热塑性聚氨酯和 S 型和 Z 型平行芯线，以环形接驳带的形式供应，可提供任何长度。

- 适用于高速输送
- 强抗疲劳性

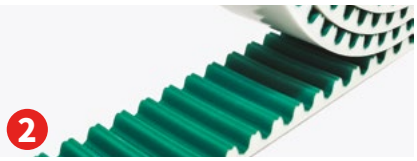

MEGALINEAR

热塑性聚氨酯 92 ShA 同步带，可以提供定制长度的开口带；有各种齿形设计和芯线可供选择。

- 高定位精度，适用于直线运动和提升系统
- 最大牵引负载能力

橡胶同步带

橡胶同步带由
优质橡胶复合物和螺旋玻璃纤维线芯制成。

- 可提供多种长度的模制橡胶带
- 适用于大功率传动装置

直角坐标机器人

具有低伸长率的同步带在高运动动态下也能提高机械臂的定位精度。

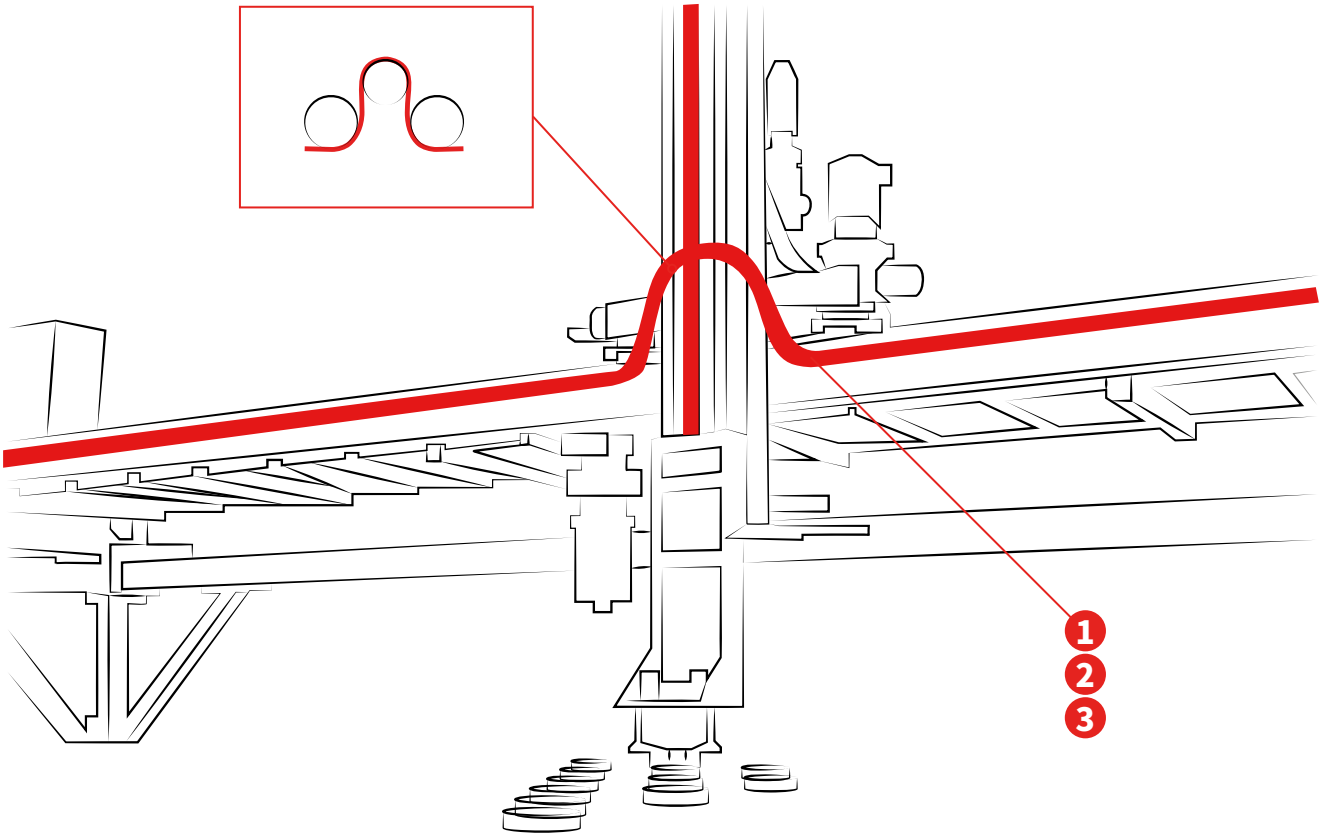

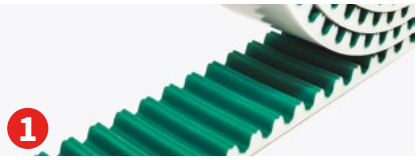

MEGALINEAR

热塑性聚氨酯 92 ShA 同步带可以提供定制长度的开口带或者接驳带；有各种齿形设计和芯线可供选择。
推荐间距：RPP14，AT20

- 低伸长率
- 可适用于特殊洁净室

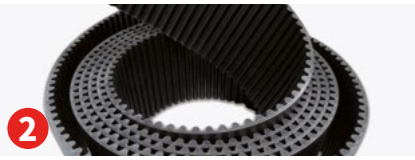

MEGALINEAR GW

高性能热塑性聚氨酯同步带，镀锌钢丝芯线 (14M、20M)。

- 连续大负载下的

高传送功率

- 高断裂强度
- 高齿剪切力

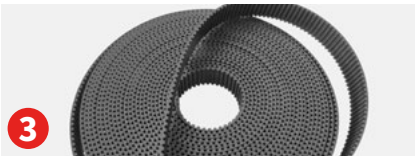

橡胶开口同步带

橡胶同步带来自螺旋切割带的套筒和板压的直切带（RPP14 钢芯）。

- 伸长率非常有限
- 最大牵引负载能力

直线驱动器

高强度、低伸长率同步带可用于提高托架的定位精度。

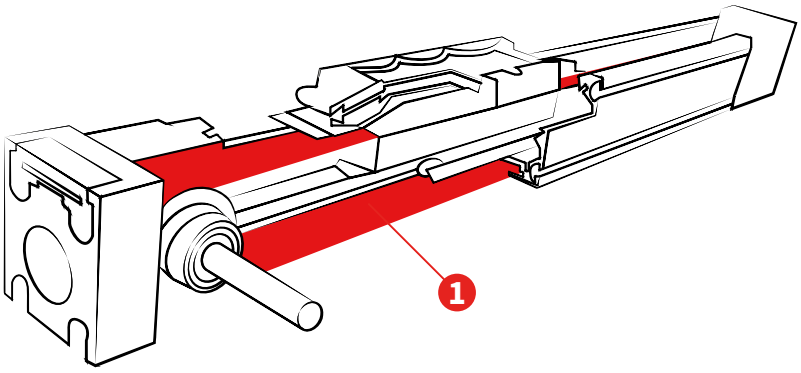

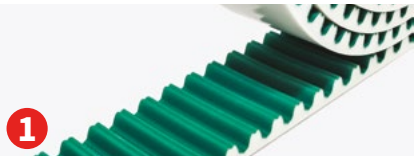

MEGALINEAR

热塑性聚氨酯 92 ShA 带，可以提供定制长度的开口带或者接驳带；带或不带 NFT 或 NFT/NFB；带标准钢绳或高性能芯线（MTD8、RPP8、AT5、AT10）。
· 低伸长率
· 可适用于特殊洁净室

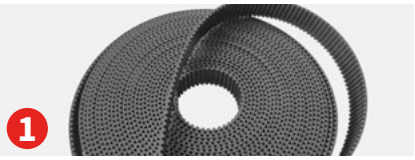

橡胶开口同步带

橡胶同步带来自螺旋切割带的套筒和板压的直切带。
（RPP14 钢芯）。
· 伸长率非常有限
· 最大牵引负载能力

运输平台

作为 AS/RS 的一部分，运输平台可以将储存货物从提升装置运送到货架上。带有高摩擦和耐磨背胶的同步带将产品运送到专用存储位置。

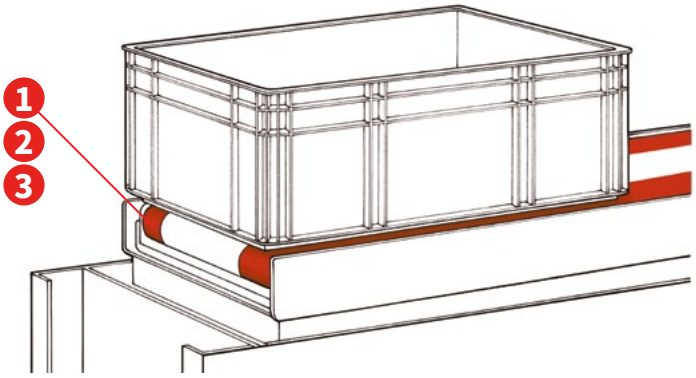

MEGAFLEX

环形无缝同步带配有热塑性聚氨酯和高强度螺旋镀锌钢丝芯线。
· 定制特殊背胶
· 高摩擦性
· 耐磨损
· 低伸长率和高稳定性

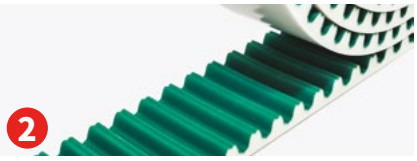

MEGALINEAR

热塑性聚氨酯 92 ShA 同步带可以提供定制长度的开口带或者接驳带；有各种齿形设计和芯线可供选择。
推荐间距：RPP14，AT20
· 低伸长率
· 可适用于特殊洁净室

特殊橡胶环形同步带

橡胶环形同步带由优质橡胶复合物和高性能芯线制成。
· 定制模制特殊背胶 (Durataq™)
· 抓握力强
· 耐磨性

辊式输送机

同步带或多楔带通常用于辊式输送机。在辊筒外侧，传动带将动力从电机输送到主驱动输送机辊筒。从这一阶段开始，辊筒通过同步带或多楔带连接，其中一些皮带还可以具有弹性拉伸特性。

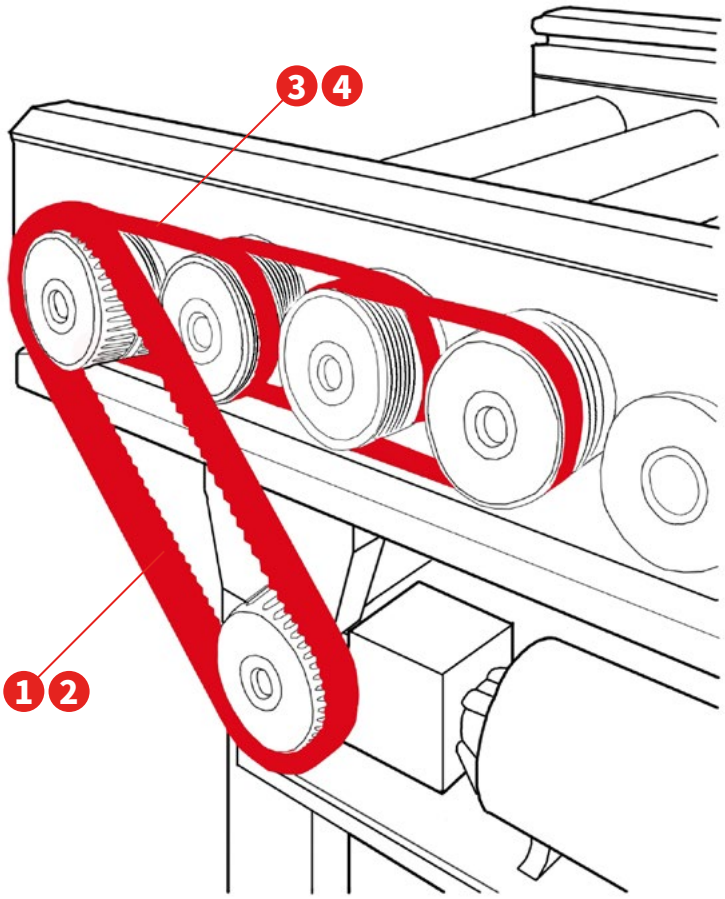

MEGAPOWER 2

环形无缝传动带采用热固性聚氨酯 88 ShA 和高强度螺旋镀锌钢丝芯线制造。
- 定位精度高，尺寸稳定性好
- 恒定的高角速度
- 卓越的耐磨性
- 免维护

MEGADYNE MEGASYNC™ 橡胶环形同步带

橡胶环形同步带由优质橡胶复合物和高性能芯线 制成。
- 按指定长度和间距模制
- 高性能
- 低噪音

PV 橡胶多楔带

带有纵向 V 形槽的无缝带，同时具有平带和三角带的优点。可根据要求提供标准芯线或弹性芯线。
- 高弹性
- 通过增加楔片数量提高功率性能

MEGADYNE ROLLPOWER™

弹性橡胶多楔带应用于辊式输送机具有非常卓越的表现。
- 长期稳定张力
- 运行平稳、可靠、安静
- 预期寿命长
- 速度可达 3 m/s
- 易于安装和更换

分流器

在当今的仓储和配送环境中，您可以通过使用配有合适角度的高摩擦同步带的分流器来卸载产品。从基本同步带开始，我们提供各种高摩擦覆盖面。从带 TPU 光滑表层的 MEGALINEAR 接驳聚氨酯同步带和 MEGAFLEX 环形无缝聚氨酯同步带，到带匀质背胶的橡胶同步带以及 Durataq® 高摩擦等特殊背胶材料。

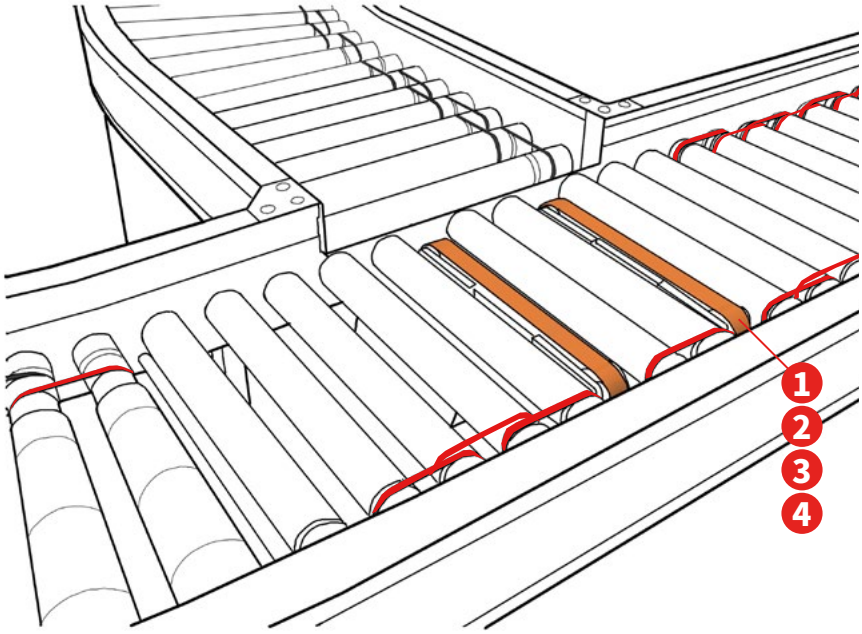

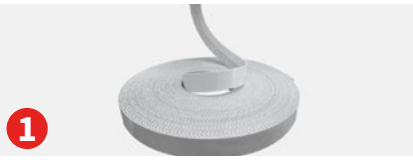

聚氨酯同步带

环形无缝和接驳同步带配有热塑性聚氨酯和高强度螺旋镀锌钢丝芯线。

- 定制特殊背胶用于将货物从运输起始方向转移 90°。
- 低伸长率和高稳定性
- 高摩擦性和耐磨性。

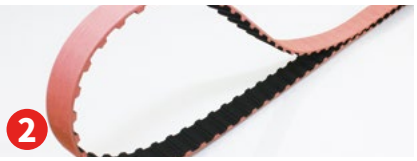

特殊橡胶环形同步带

橡胶无缝同步带由优质橡胶复合物和高性能线芯制成。

- 定制特殊背胶（DuraTaq™ 和Linatex®）
- 抓握力强

MEGADYNE ROLLPOWER™

弹性橡胶多楔带应用于辊式输送机具有非常卓越的表现。

- 长期稳定张力
- 运行平稳、可靠、安静
- 预期寿命长
- 速度可达 3 m/s
- 易于安装和更换

MEGAWELD

具有不同硬度和定制横截面的热塑性聚氨酯皮带。

- 高弹性和抓握力
- 出色的抗老化和耐磨性

卸载

卸载设备和输送机通常使用平带，但多路聚氨酯同步带和带高摩擦背胶的橡胶带也很常见。应对可能出现的货物堆积情况，可以使用特殊的背胶材质。

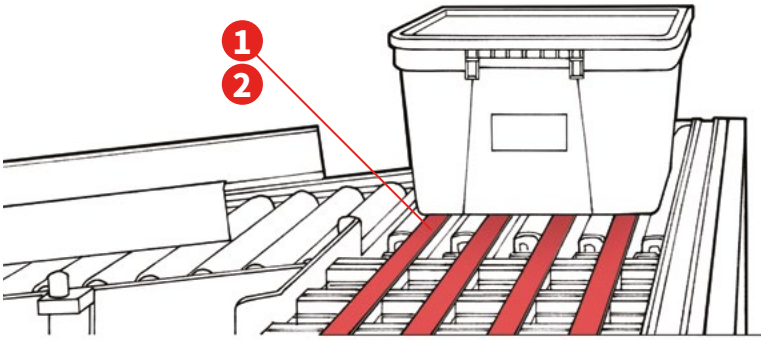

模制橡胶平皮带与同步带

橡胶/聚氨酯环形包胶同步带可最大限度地提高抓握力和耐久性。
- 配备特殊背胶
- 高摩擦性和耐磨性

聚氨酯/橡胶同步带

橡胶/聚氨酯接驳包胶同步带可最大限度地提高抓握力和耐久性。
- 配备特殊背胶
- 高摩擦性和耐磨性

RCS/RS 机器人

机器人物流系统的驱动装置使用不同类型的同步带。

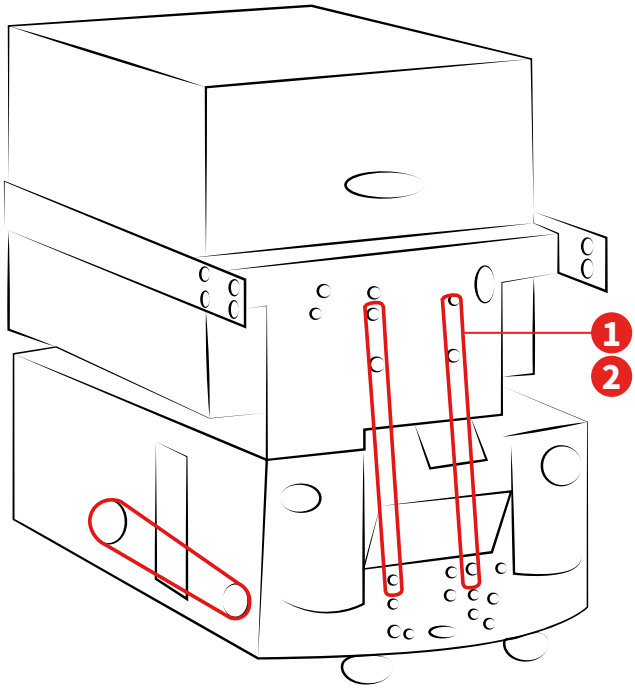

MEGAPOWER 2

环形无缝传动带采用热固性聚氨酯 88 ShA 和高强度螺旋镀锌钢丝线芯制造。
- 定位精度高，尺寸稳定性好
- 恒定的高角速度
- 卓越的耐磨性
- 免维护

MEGADYNE MEGASYNC™ 橡胶环形同步带

橡胶环形同步带由优质橡胶复合物和高性能线芯(RPP5、RPP8) 制成。
- 定位精度高，尺寸稳定性好
- 恒定的高角速度
- 卓越的耐磨性
- 低噪音

垂直农业

自动化用于许多不同领域，以优化垂直农业流程。

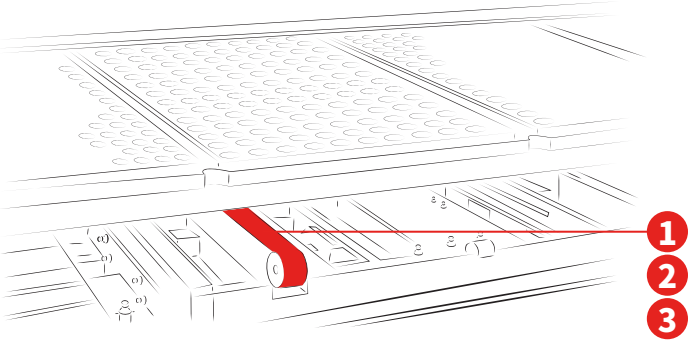

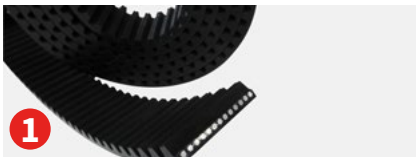

MEGALINEAR

热塑性聚氨酯 92 ShA 传送带，可以提供定制长度的开口带或者接驳带；有各种齿形设计和芯线可供选择 (MTD14 XHP2、RPP14 XHP2、AT20)。

- 尺寸和长度恒定，精度更高
- 减少工作期间的维修停机
- 新Biobased设计，根据要求提供

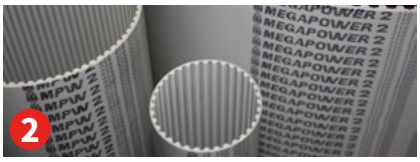

MEGAPOWER 2

环形无缝传动带采用热固性聚氨酯 88 ShA 和高强度螺旋镀锌钢绳制造。

- 定位精度高，尺寸稳定性好
- 恒定的高角速度
- 卓越的耐磨性
- 免维护

MEGADYNE MEGASYNC™ 橡胶环形同步带

橡胶无缝同步带由优质橡胶复合物和高性能线芯(RPP5、RPP8) 制成。

- 定位精度高，尺寸稳定性好
- 恒定的高角速度
- 卓越的耐磨性
- 低噪音

剪式升降机

剪式升降机用于轿厢框架的垂直移动，可确保吊架的稳定性和工作区的单独高度调节。

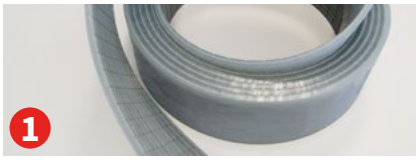

SPECIAL MEGALINEAR

热塑性聚氨酯 92 ShA 传动带，可以提供定制长度的开口带或者接驳带，含有特殊无硅化合物。

- 适用于喷漆工艺
- 不含污染物
- 不含硅胶

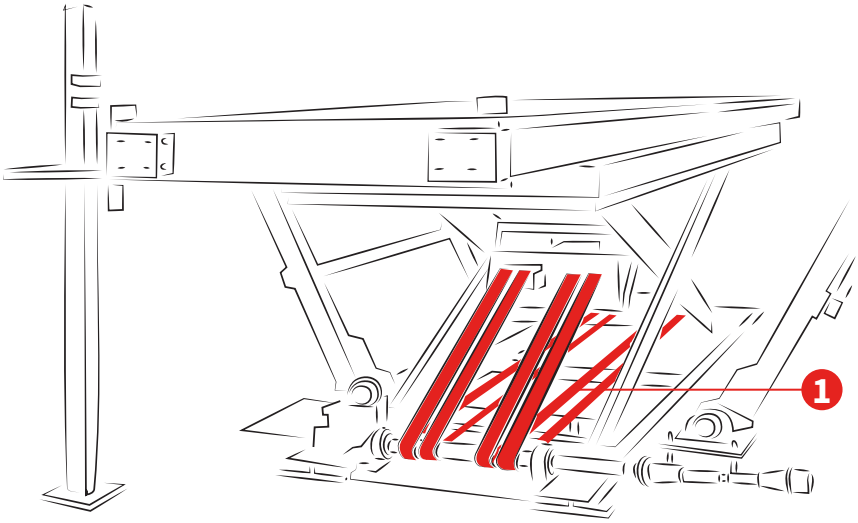

工业车辆升降机

车辆升降机中的高强度传动带用于在汽车生产厂和停车场的建筑物内不同楼层之间垂直运输车辆。

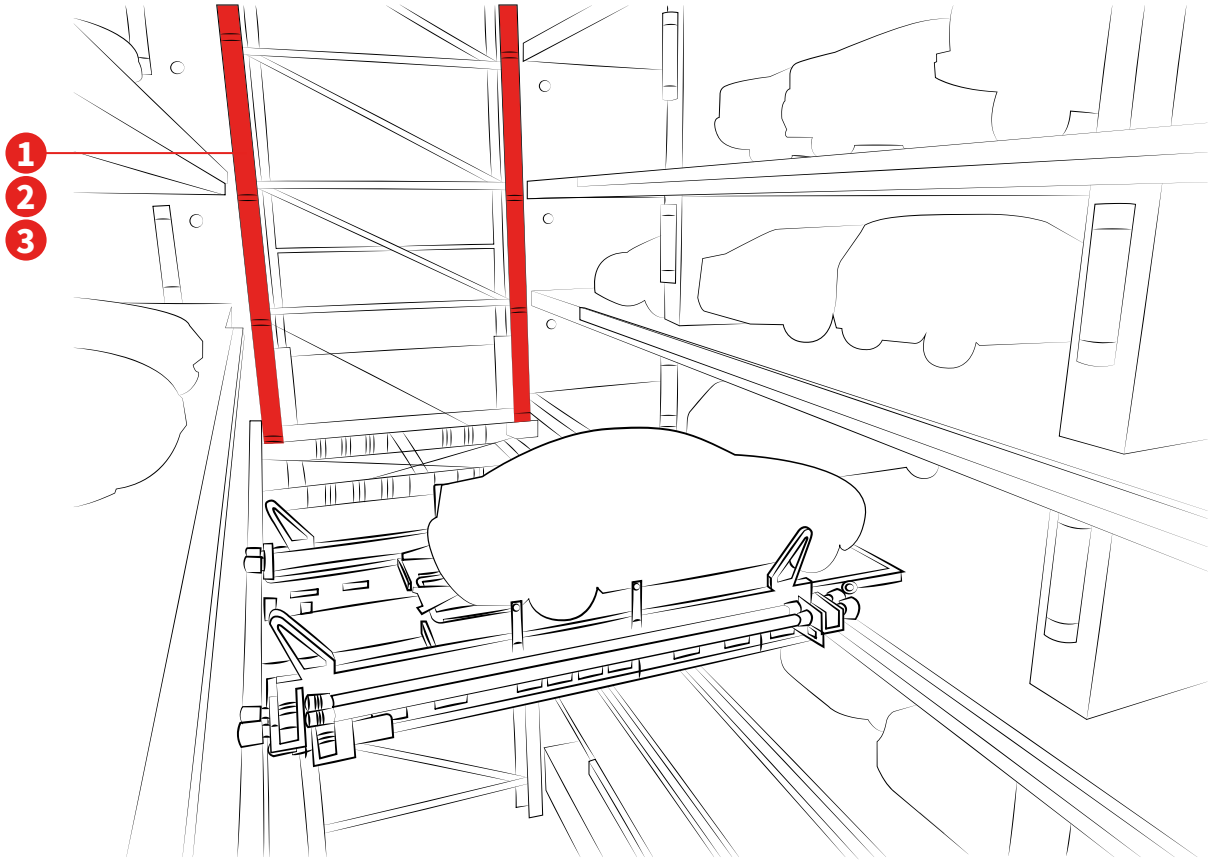

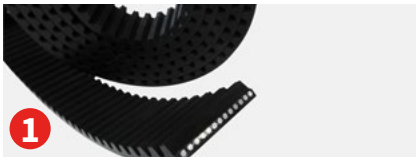

MEGALINEAR

热塑性聚氨酯 92 ShA 传送带，可以提供定制长度的开口带或者接驳带；有各种齿形设计和芯线可供选择 (MTD14 XHP2、RPP14 XHP2、AT20)。

· 尺寸和长度恒定，精度更高
· 减少工作期间的维修停机
· 新生物基设计，根据要求提供

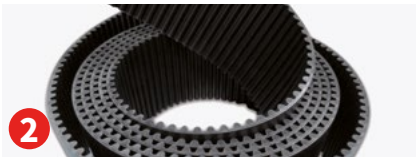

MEGALINEAR GW

高性能热塑性聚氨酯同步带镀锌钢丝芯线(14M、20M)。

· 连续大负载下的高传送功率
· 高断裂强度
· 高齿剪切力

MEGALINEAR QST

聚氨酯开口同步带，采用偏置螺旋齿设计 (8M、14M)，具有自纠偏功能。

· 高扭矩能力
· 低噪音
· 双向提升应用中的精确啮合

喷漆生产线

在生产过程中，平带和齿形带用于车架的垂直和水平移动。

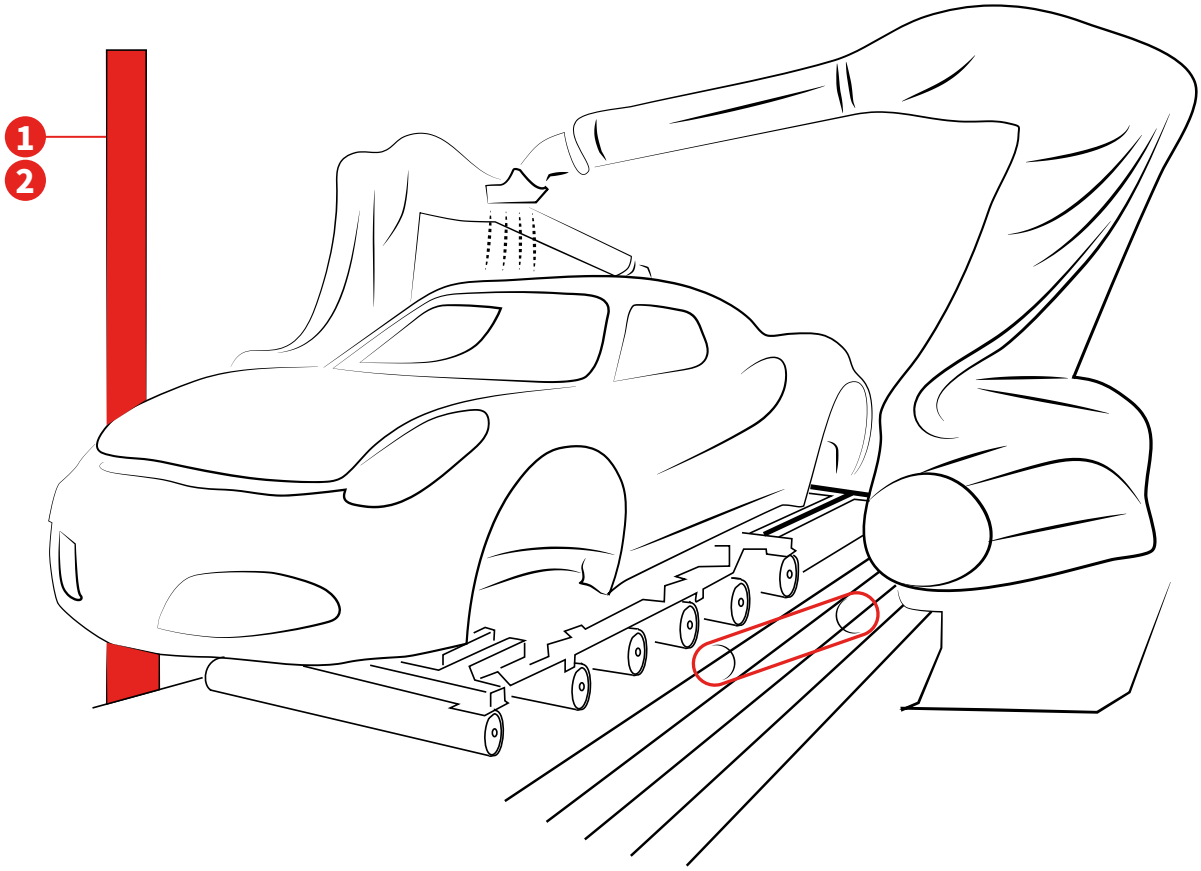

MEGAPAINT

橡胶环形同步带专为喷漆生产线设计，由高纯度的丁腈橡胶化合物制成，不含污染物，符合水基或溶剂基油漆的要求。

- 以特殊密封包装提供
- 不含硅酮
- 高抗齿性

MEGALINEAR 无硅树脂

热塑性聚氨酯 92 ShA 传送带，可以提供定制长度的开口带或者接驳带可以提供不同的齿形和芯线，可提供无硅酮材质

- 适用于喷漆工艺
- 不含污染物

钣金加工

用于输送金属板的多传动带系统：交替使用标准带和真空带，以提高定位精度和抓握精度。

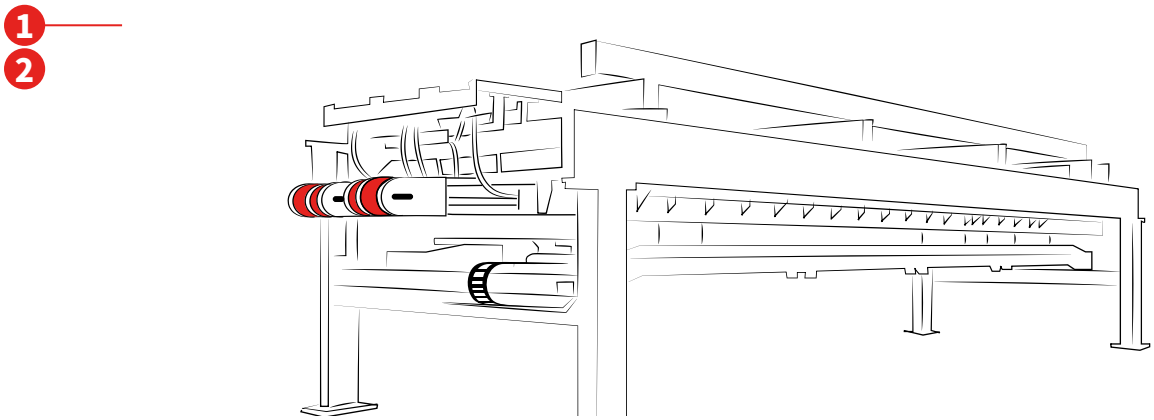

MEGALINEAR

热塑性聚氨酯 92 ShA 带以及 S 型和 Z 型平行芯线。可以提供定制长度的开口带或者接驳带；有各种齿形和芯线可供选择。

- 适用于高速输送
- 可提供特殊的聚氨酯和表层，以满足耐油性、耐化学腐蚀性和高抓握力的要求
- 无痕表面材料
- 可提供不含硅的材料

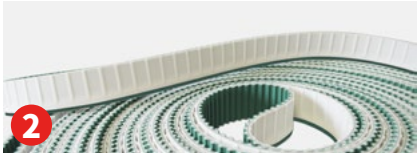

MEGAFLEX

环形无缝同步带配有热塑性聚氨酯和高强度螺旋包边镀锌钢芯线。

- 低伸长率和高稳定性
- 适用于高速和重型输送
- 可提供特殊背胶和无痕表面材料

车架平移器

同步带用于汽车生产过程中的车架旋转。

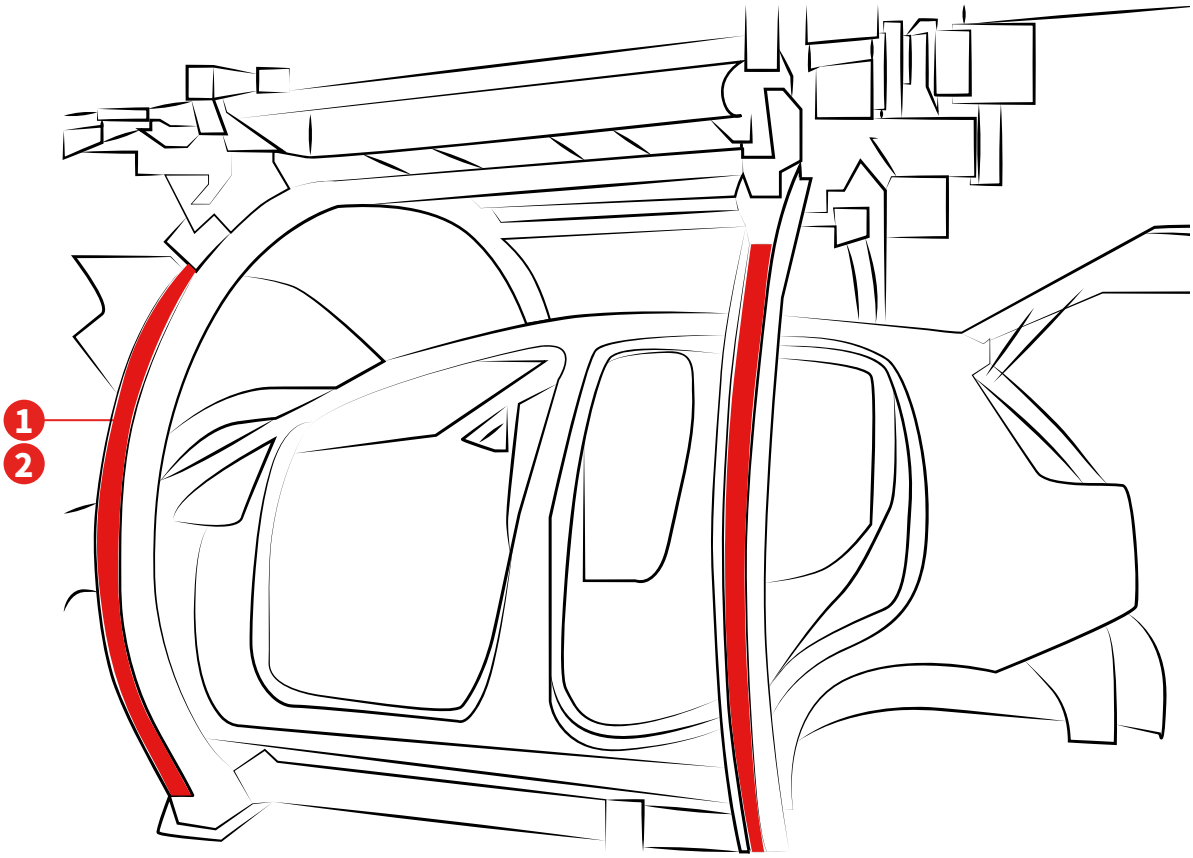

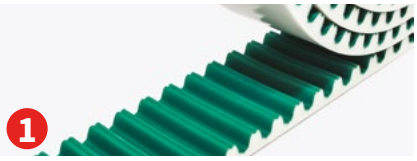

MEGALINEAR

热塑性聚氨酯 92 ShA 输送带，可以提供定制长度的开口带或者接驳带；有各种齿形和芯线可供选择。

- 高定位精度，适用于直线运动和提升系统
- 最大牵引负载能力

MEGAFLEX

环形无缝同步带配有热塑性聚氨酯和高强度螺旋镀锌钢丝芯。

- 定制特殊背胶
- 高摩擦性
- 耐磨损
- 低伸长率和高稳定性

案例研究

应用：仓库分拣线
上一个解决方案：竞争对手的弹性多楔带
该系统面临的挑战：传送带的使用寿命和高能耗

MEGADYINE 解决方案：MEGADYNE ROLLPOWER™ 同步带 (314 PJ2)

对于可靠性是市场真正驱动力的工业部门来说，通过大幅减少维护工作，降低 5% 的能耗，并提高产量。

案例研究

应用：自动仓储
上一个解决方案：链传动
该系统面临的挑战：

- 噪音
- 运行过程猛烈、不精确
- 无法在狭小空间内移动对安全系数要求高的重载

MEGADYINE 解决方案：MEGALINEAR QST14 XHP 钢芯

- 准确移动产品
- 进一步降低噪音水平
- 高尺寸稳定性和扭矩能力
- 紧凑型驱动装置
- 自纠偏性能（无需使用带轮法兰）
- 比链传动更轻、惯性更低

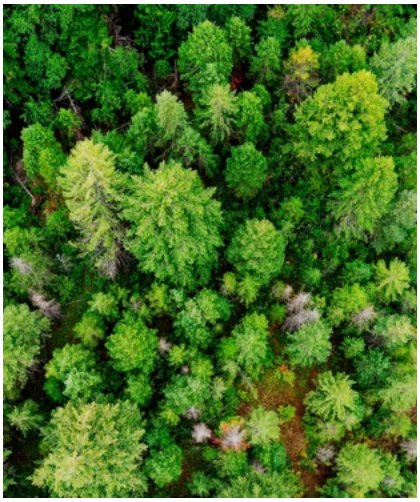

关于可持续发展

可持续发展一直是艾麦佳和艾麦佳集团所有成员的指导原则。很荣幸能与 EcoVadis 合作，监控和评估我们在环境、社会和道德方面的表现。

在 Megadyne，我们致力于通过减少对地球的影响，承担更多的社会责任。我们的合作伙伴采用生态可持续性的技术生产新技术原材料。我们的团队一直致力于不断改进产品、服务和解决方案，以造福社会与环境。我们的愿景是成为全球范围内为您提供可持续带业解决方案的本地合作伙伴。

认证

所有 Megadyne 聚氨酯传动带均符合 ISO 14001、ISO 9001 标准和欧洲 RoHS 指令。这些传动带均采用符合 REACH 标准的原材料制成，这意味着 Megadyne 供应的所有同步带，带轮、齿杆、联轴器阻挡装置和其他物品都不含有候选清单中浓度超过 0.1% w/w 的一种（或多种）SVHC。

所有 Megadyne 橡胶传动带均按照以下质量管理体系标准制造：ISO 9001 和 ISO 14001。这些证书适用于以下应用领域：传动带的设计、制造和销售。传动和传输元件（带轮、拉力计）的营销。

会员资格

如需了解更多信息，请扫描二维码并查看我们关于物流仓储的互动信息图表

查询您当地的联系人

在全球范围内为您提供可持续传动带解决方案的本地合作伙伴。

扫描二维码
查询您当地的联系人

常用联系方式:
Megadyne
艾麦佳(中国)投资有限公司
地址: 上海市长宁区凯旋路1398号
长宁国际发展广场3 号楼1602室
电话: 400 633 0900
www.megadynegroup.com

WE MAKE YOUR BUSINESS MOVE

由于不断发展,这些信息可能会有所更改。对于上述信息的错误使用,Megadyne 概不负责。本信息取代先前的信息。Megadyne 进行的所有活动及提供的服务均受其运营公司适用的一般销售及交付条款和条件的约束。

12.2023

查询您当地的联系人

在全球范围内为您提供可持续传动带解决方案的本地合作伙伴。

扫描二维码
查询您当地的联系人

常用联系方式:
Megadyne
艾麦佳(中国)投资有限公司
地址: 上海市长宁区凯旋路1398号
长宁国际发展广场3 号楼1602室
电话: 400 633 0900
www.megadynegroup.com

WE MAKE YOUR BUSINESS MOVE

由于不断发展,这些信息可能会有所更改。对于上述信息的错误使用,Megadyne 概不负责。本信息取代先前的信息。Megadyne 进行的所有活动及提供的服务均受其运营公司适用的一般销售及交付条款和条件的约束。

12.2023